Приложение 6в

ЗУБЧАТОЕ КОЛЕСО ДЛЯ ПОВЕРКИ
КАНАЛА ИЗМЕРЕНИЯ ЧАСТОТЫ ВРАЩЕНИЯ.

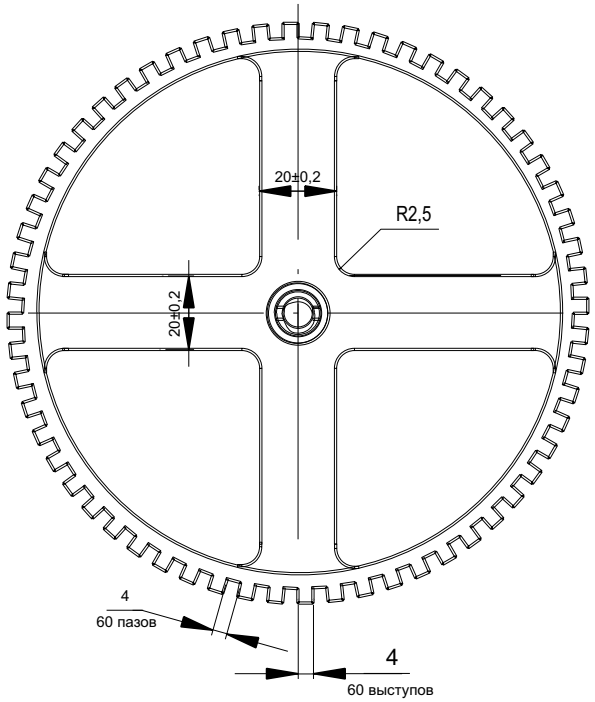

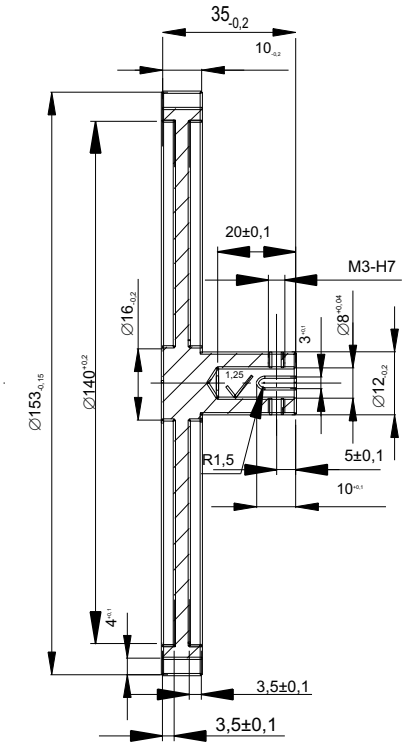

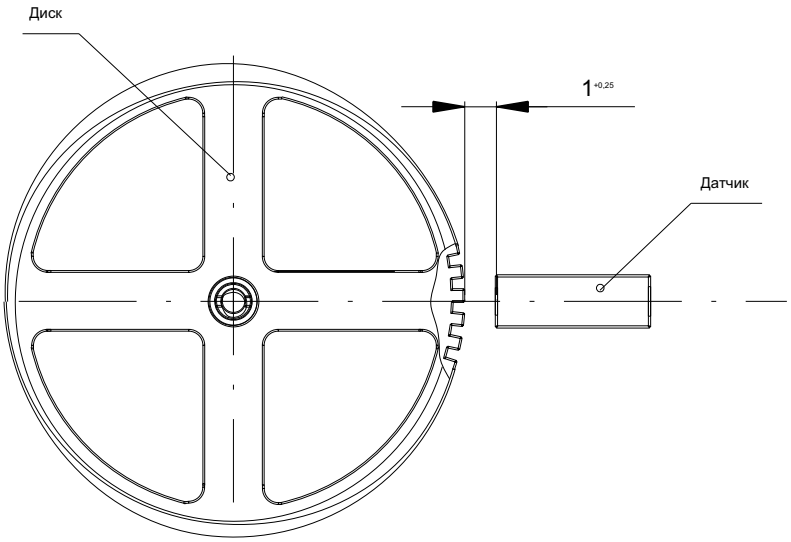

Несоосность поверхностей $\varnothing 171{,}9_{-0{,}03}$ и $\varnothing\ 164_{-0{,}2}$ не более 0,03 мм.
Несоосность поверхностей $\varnothing 171{,}9_{-0{,}03}$ и $\varnothing 6$ не более 0,02 мм.
Число зубьев - 60.